0,000 = 195,12 m n.m. Bpv

INVESTOR	STŘEDOČESKÝ KRAJ, Zborovská 11, 150 21 Praha 5
AKCE	GYMNÁZIUM JANA PALACHA MĚLNÍK - PŘÍSTAVBA NOVÉ TĚLOCVIČNY Pod Vrchem 3421, 27601 Mělník na pozemku p.č. 591/1, 591/2, 591/9, 591/11, 591/12, 591/20, 7957/1, 7957/3; k.ú. Mělník

STUPEŇ

DOKUMENTACE PRO PROVEDENÍ STAVBY

ČÁST	**D.1.1 ARCHITEKTONICKO-STAVEBNÍ ŘEŠENÍ**	GENERÁLNÍ PROJEKTANT	Adam Rujbr Architects Srbská 22, 612 00 Brno - Královo Pole Tel.: 545 216 938, Fax: 545 216 937, GSM: 603 283 041 Hořejší nábřeží 19, 150 00 Praha 5 Tel.: 251 511 333, GSM: 603 799 403
ODPOVĚDNÝ PROJEKTANT	**Ing. arch. ADAM RUJBR**	ODPOVĚDNÝ PROJEKTANT	**Ing. arch. ADAM RUJBR**
PROJEKTANT	**Ing. MICHAL SURKA**	ARCHITEKT	**Ing. arch. ADAM RUJBR, Ing. arch. MICHAL GROŠUP**
KONTROLOVAL	**Ing.arch. MICHAL GROŠUP**	HIP	**Ing.arch. MICHAL GROŠUP**

OBSAH VÝKRESU	Č. ZAKÁZKY: 16/2013			**SADA**
VÝPIS DVEŘÍ	DATUM 08/2014	FORMÁT **A2** MĚŘÍTKO	Č. VÝKR. D.1.1.21	

GYMNÁZIUM JANA PALACHA MĚLNÍK - PŘÍSTAVBA NOVÉ TĚLOCVIČNY, Pod Vrchem 3421, 27601 Mělník ,

ID	SCHÉMA	ROZMĚRY	POPIS	POVRCHOVÁ ÚPRAVA		TECH. DATA	MNOŽSTVÍ			
				VNITŘNÍ	VNĚJŠÍ		1NP	2NP	3NP	CELK.
D 01	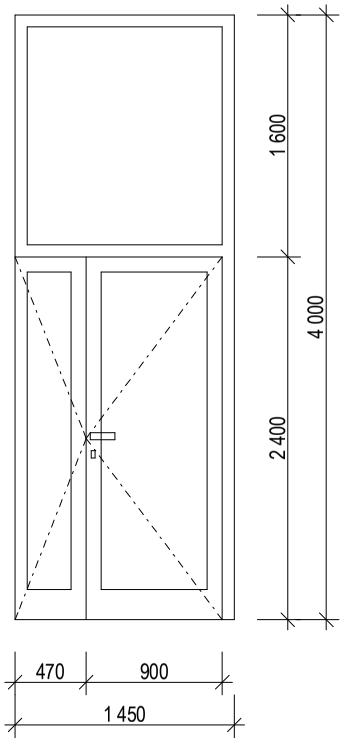	DVEŘE 1450x4000	**HLINÍKOVÉ VSTUPNÍ EXTERIÉROVÉ DVOUKŘÍDLÉ DVEŘE** - PROSKLENÉ, HLAVNÍ KŘÍDLO ŠÍŘKY 900 MM - S NADSVĚTLÍKEM PEVNÝM - AL PRAH S PŘERUŠENÝM TEPELNÝM MOSTEM - ROZETOVÉ KOVÁNÍ, KLIKA,NEREZ - ZÁMEK BEZPEČNOSTNÍ TŘ. 3 - SYSTÉM GENERÁLNÍHO KLÍČE - CYLINDRICKÁ VLOŽKA - PANIKOVÉ KOVÁNÍ - KLIKA, NEREZ - SAMOZAVÍRAČ - NALEPENY KONSTRASTNÍ ZNAČKY NA SKLE	TMAVĚ ŠEDÁ ANTRACIT MATNÁ		Ud=0,9 W/m2K BEZPEČNOSTNÍ SKLO VE SPODNÍ ČÁSTI	1ks			**1ks**

Poznámky
1) Skutečné rozměry stavebního prvku nutno zaměřit na stavbě
2) Změnu konzultovat s architektem projektu
3) Výběr kování a zámku dle nabídky dodavatele - konzultovat s architektem projektu

Adam Rujbr Architects
Srbská 22, 612 00 Brno - Královo Pole
Tel.: 545 216 938, Fax: 545 216 937, GSM: 603 283 041
Hořejší nábřeží 19, 150 00 Praha 5
Tel.: 251 511 333, Fax: 251 511 334, GSM: 603 799 403

Druh dokumentu: SPECIFIKACE VÝROBKŮ

Název: **VÝPIS DVEŘÍ**

GYMNÁZIUM JANA PALACHA MĚLNÍK - PŘÍSTAVBA NOVÉ TĚLOCVIČNY, Pod Vrchem 3421, 27601 Mělník ,

ID	SCHÉMA	ROZMĚRY	POPIS	POVRCHOVÁ ÚPRAVA		TECH. DATA	MNOŽSTVÍ			
				VNITŘNÍ	VNĚJŠÍ		1NP	2NP	3NP	CELK.
D 02	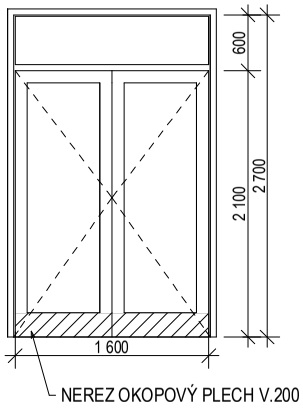	DVEŘE 1600x2100 + 600 NADSVĚTLÍK	**DŘEVĚNÉ INTERIÉROVÉ DVOUKŘÍDLÉ DVEŘE** - HPL LAMINÁT - PROSKLENÉ, KŘÍDLA ŠÍŘKY 800 MM - S NADSVĚTLÍKEM PEVNÝM - S PRAHEM - POŽÁRNĚ BEZPEČNOSTNÍ - SAMOZAVÍRAČ + KOORDINÁTOR ZAVÍRÁNÍ - VČETNĚ OBLOŽKOVÉ ZÁRUBNĚ - NEREZ OKOPOVÝ PLECH - SYSTÉM GENERÁLNÍHO KLÍČE - MADLA NA OBOU STRANÁCH - KOVÁNÍ I NA PASIVNÍM KŘÍDLE, KTERÉ ZAJISTÍ OTEVŘENÍ (RUČNÍ UZÁVĚR - PÁKA NEBO TLAČÍTKO)	BÍLÁ		EW 15-C2DP3 KZ BEZPEČNOSTNÍ SKLO		1ks		**1ks**
D 03	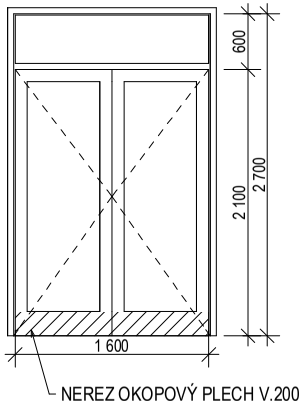	DVEŘE 1600x2100 + 600 NADSVĚTLÍK	**DŘEVĚNÉ INTERIÉROVÉ DVEŘE DVOUKŘÍDLÉ DVEŘE** - HPL LAMINÁT - PROSKLENÉ, KŘÍDLA ŠÍŘKY 800 MM - S NADSVĚTLÍKEM PEVNÝM - BEZ PRAHU - SYSTÉM GENERÁLNÍHO KLÍČE - VČETNĚ OBLOŽKOVÉ ZÁRUBNĚ - NEREZ OKOPOVÝ PLECH - KOVÁNÍ I NA PASIVNÍM KŘÍDLE, KTERÉ ZAJISTÍ OTEVŘENÍ (RUČNÍ UZÁVĚR - PÁKA NEBO TLAČÍTKO)	BÍLÁ				1ks		**1ks**

Poznámky
1) Skutečné rozměry stavebního prvku nutno zaměřit na stavbě
2) Změnu konzultovat s architektem projektu
3) Výběr kování a zámku dle nabídky dodavatele - konzultovat s architektem projektu

Adam Rujbr Architects
Srbská 22, 612 00 Brno - Královo Pole
Tel.: 545 216 938, Fax: 545 216 937, GSM: 603 283 041
Hořejší nábřeží 19, 150 00 Praha 5
Tel.: 251 511 333, Fax: 251 511 334, GSM: 603 799 403

Druh dokumentu: SPECIFIKACE VÝROBKŮ

Název: **VÝPIS DVEŘÍ**

GYMNÁZIUM JANA PALACHA MĚLNÍK - PŘÍSTAVBA NOVÉ TĚLOCVIČNY, Pod Vrchem 3421, 27601 Mělník ,

ID	SCHÉMA	ROZMĚRY	POPIS	POVRCHOVÁ ÚPRAVA		TECH. DATA	MNOŽSTVÍ			
				VNITŘNÍ	VNĚJŠÍ		1NP	2NP	3NP	CELK.
D 04	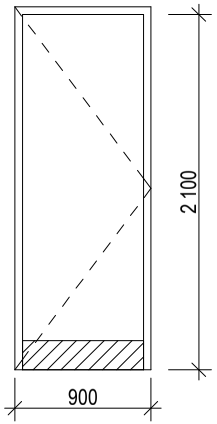	DVEŘE 900x2100	**INTERIÉROVÉ DVEŘE LEVÉ** - HPL LAMINÁT - PLNÉ - S PRAHEM BUK - ROZETOVÉ KOVÁNÍ, KLIKA-KLIKA,NEREZ - POŽÁRNĚ BEZPEČNOSTNÍ - SAMOZAVÍRAČ - VČETNĚ OCELOVÉ LAKOVANÉ ZÁRUBNĚ - SYSTÉM GENERÁLNÍHO KLÍČE - NEREZ OKOPOVÝ PLECH	BÍLÁ		EW 15-C2DP3		1ks		**1ks**
D 05	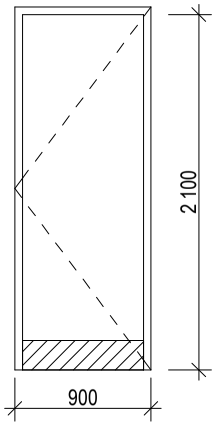	DVEŘE 900x2100	**INTERIÉROVÉ DVEŘE PRAVÉ** - HPL LAMINÁT - PLNÉ - S PRAHEM - ROZETOVÉ KOVÁNÍ, KLIKA-KLIKA,NEREZ - POŽÁRNĚ BEZPEČNOSTNÍ - SAMOZAVÍRAČ - VČETNĚ OCELOVÉ LAKOVANÉ ZÁRUBNĚ - SYSTÉM GENERÁLNÍHO KLÍČE - NEREZ OKOPOVÝ PLECH	BÍLÁ		EW 15-C2DP3		2ks		**2ks**

Poznámky
1) Skutečné rozměry stavebního prvku nutno zaměřit na stavbě
2) Změnu konzultovat s architektem projektu
3) Výběr kování a zámku dle nabídky dodavatele - konzultovat s architektem projektu

Adam Rujbr Architects
Srbská 22, 612 00 Brno - Královo Pole
Tel.: 545 216 938, Fax: 545 216 937, GSM: 603 283 041
Hořejší nábřeží 19, 150 00 Praha 5
Tel.: 251 511 333, Fax: 251 511 334, GSM: 603 799 403

Druh dokumentu: SPECIFIKACE VÝROBKŮ

Název: **VÝPIS DVEŘÍ**

GYMNÁZIUM JANA PALACHA MĚLNÍK - PŘÍSTAVBA NOVÉ TĚLOCVIČNY, Pod Vrchem 3421, 27601 Mělník ,

ID	SCHÉMA	ROZMĚRY	POPIS	POVRCHOVÁ ÚPRAVA		TECH. DATA	MNOŽSTVÍ			
				VNITŘNÍ	VNĚJŠÍ		1NP	2NP	3NP	CELK.
D 06	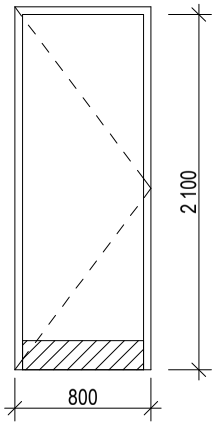	DVEŘE 800x2100	**INTERIÉROVÉ DVEŘE LEVÉ** - HPL LAMINÁT - PLNÉ - BEZ PRAHU - VČETNĚ OCELOVÉ LAKOVANÉ ZÁRUBNĚ - SYSTÉM GENERÁLNÍHO KLÍČE - NEREZ OKOPOVÝ PLECH	BÍLÁ				2ks		**2ks**
D 07	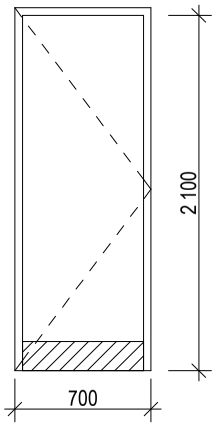	DVEŘE 700x2100	**INTERIÉROVÉ DVEŘE LEVÉ** - HPL LAMINÁT - PLNÉ - BEZ PRAHU - KLIKA/WC OLIVA,NEREZ - VČETNĚ OCELOVÉ LAKOVANÉ ZÁRUBNĚ - NEREZ OKOPOVÝ PLECH	BÍLÁ				3ks		**3ks**

Poznámky
1) Skutečné rozměry stavebního prvku nutno zaměřit na stavbě
2) Změnu konzultovat s architektem projektu
3) Výběr kování a zámku dle nabídky dodavatele - konzultovat s architektem projektu

Adam Rujbr Architects
Srbská 22, 612 00 Brno - Královo Pole
Tel.: 545 216 938, Fax: 545 216 937, GSM: 603 283 041
Hořejší nábřeží 19, 150 00 Praha 5
Tel.: 251 511 333, Fax: 251 511 334, GSM: 603 799 403

Druh dokumentu: SPECIFIKACE VÝROBKŮ

Název: **VÝPIS DVEŘÍ**

GYMNÁZIUM JANA PALACHA MĚLNÍK - PŘÍSTAVBA NOVÉ TĚLOCVIČNY, Pod Vrchem 3421, 27601 Mělník ,

ID	SCHÉMA	ROZMĚRY	POPIS	POVRCHOVÁ ÚPRAVA		TECH. DATA	MNOŽSTVÍ			
				VNITŘNÍ	VNĚJŠÍ		1NP	2NP	3NP	CELK.
D 08	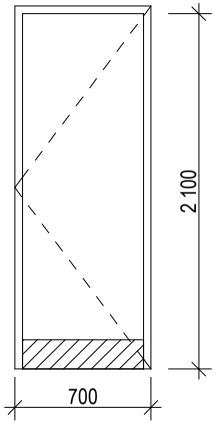	DVEŘE 700x2100	**INTERIÉROVÉ DVEŘE PRAVÉ** - HPL LAMINÁT - PLNÉ - BEZ PRAHU - KLIKA/WC OLIVA,NEREZ - VČETNĚ OCELOVÉ LAKOVANÉ ZÁRUBNĚ - NEREZ OKOPOVÝ PLECH	BÍLÁ				3ks		**3ks**
D 09	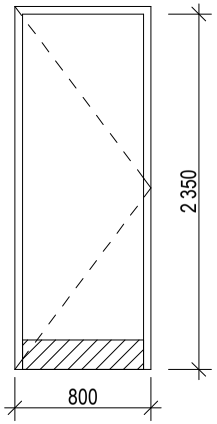	DVEŘE 800x2350	**INTERIÉROVÉ DVEŘE LEVÉ** - HPL LAMINÁT - PLNÉ - BEZ PRAHU - VČETNĚ OBLOŽKOVÉ ZÁRUBNĚ - SYSTÉM GENERÁLNÍHO KLÍČE - NEREZ OKOPOVÝ PLECH - DO M.Č.2.28 MUSÍ SPLŇOVAT POŽADAVKY VYHL. 398/2009 Sb. - Z VNITŘNÍ STRANY VODOROVNÉ MADLO VE VÝŠCE 800-900 mm - ZÁMEK ODJISTITELNÝ ZVENKU - MŘÍŽKA 400x150 mm VE VÝŠCE 300 mm OD PODLAHY	BÍLÁ				4ks		**4ks**

Poznámky
1) Skutečné rozměry stavebního prvku nutno zaměřit na stavbě
2) Změnu konzultovat s architektem projektu
3) Výběr kování a zámku dle nabídky dodavatele - konzultovat s architektem projektu

Adam Rujbr Architects
Srbská 22, 612 00 Brno - Královo Pole
Tel.: 545 216 938, Fax: 545 216 937, GSM: 603 283 041
Hořejší nábřeží 19, 150 00 Praha 5
Tel.: 251 511 333, Fax: 251 511 334, GSM: 603 799 403

Druh dokumentu: SPECIFIKACE VÝROBKŮ

Název: **VÝPIS DVEŘÍ**

GYMNÁZIUM JANA PALACHA MĚLNÍK - PŘÍSTAVBA NOVÉ TĚLOCVIČNY, Pod Vrchem 3421, 27601 Mělník ,

ID	SCHÉMA	ROZMĚRY	POPIS	POVRCHOVÁ ÚPRAVA		TECH. DATA	MNOŽSTVÍ			
				VNITŘNÍ	VNĚJŠÍ		1NP	2NP	3NP	CELK.
D 10	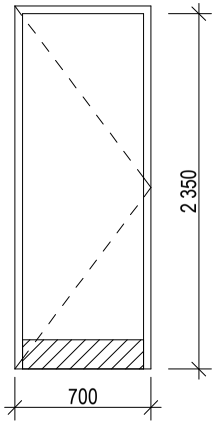	DVEŘE 700x2350	**INTERIÉROVÉ DVEŘE LEVÉ** - HPL LAMINÁT - PLNÉ - S PRAHEM - KLIKA/KLIKA,NEREZ - POŽÁRNĚ BEZPEČNOSTNÍ - SAMOZAVÍRAČ - VČETNĚ OBLOŽKOVÉ ZÁRUBNĚ - NEREZ OKOPOVÝ PLECH	BÍLÁ		EW 15-C2DP3		3ks		**3ks**
D 11a,b	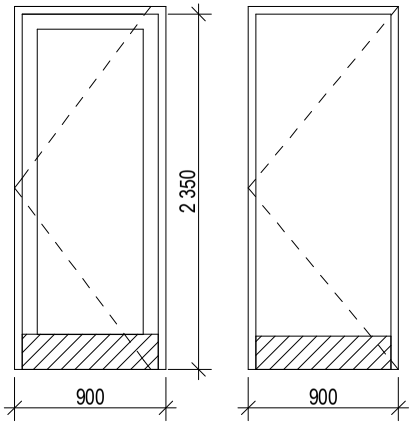	DVEŘE 900x2350	**INTERIÉROVÉ DVEŘE PRAVÉ** - HPL LAMINÁT - 11a - PROSKLENÉ - 11b - PLNÉ - S PRAHEM - ROZETOVÉ KOVÁNÍ, KLIKA-KLIKA,NEREZ - POŽÁRNĚ BEZPEČNOSTNÍ - SAMOZAVÍRAČ - VČETNĚ OBLOŽKOVÉ ZÁRUBNĚ - SYSTÉM GENERÁLNÍHO KLÍČE - NEREZ OKOPOVÝ PLECH - KLIKA U 11b SMĚREM DO TĚLOCVIČNY OTOČNÁ KOULE	BÍLÁ ZE STRANY TĚLOCVIČNY ŽLUTOZELENÁ LIMETKA (BARVA DLE AKUSTICKÉHO OBKLADU) BEZPEČNOSTNÍ SKLO		EW 15-C2DP3		1+1ks		**1+1ks**

Poznámky
1) Skutečné rozměry stavebního prvku nutno zaměřit na stavbě
2) Změnu konzultovat s architektem projektu
3) Výběr kování a zámku dle nabídky dodavatele - konzultovat s architektem projektu

Adam Rujbr Architects
Srbská 22, 612 00 Brno - Královo Pole
Tel.: 545 216 938, Fax: 545 216 937, GSM: 603 283 041
Hořejší nábřeží 19, 150 00 Praha 5
Tel.: 251 511 333, Fax: 251 511 334, GSM: 603 799 403

Druh dokumentu: SPECIFIKACE VÝROBKŮ

Název: **VÝPIS DVEŘÍ**

GYMNÁZIUM JANA PALACHA MĚLNÍK - PŘÍSTAVBA NOVÉ TĚLOCVIČNY, Pod Vrchem 3421, 27601 Mělník ,

ID	SCHÉMA	ROZMĚRY	POPIS	POVRCHOVÁ ÚPRAVA		TECH. DATA	MNOŽSTVÍ			
				VNITŘNÍ	VNĚJŠÍ		1NP	2NP	3NP	CELK.
D 12	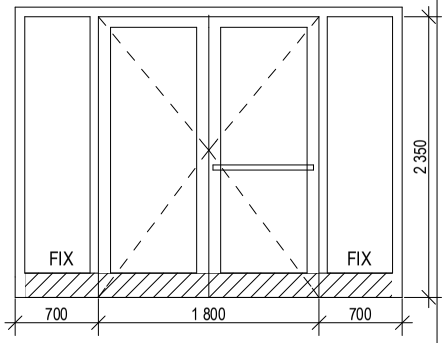	DVEŘE 1800x2350 + 2x700 BOČNÍ SVĚTLÍK	**INTERIÉROVÉ DVOUKŘÍDLÉ DVEŘE** - HPL LAMINÁT - PROSKLENÉ, KŘÍDLA ŠÍŘKY 800 MM - S NADSVĚTLÍKEM PEVNÝM - VODOROVNÉ MADLO NA OBOU KŘÍDLECH - SYSTÉM GENERÁLNÍHO KLÍČE - POŽÁRNĚ BEZPEČNOSTNÍ - SAMOZAVÍRAČ + KOORDINÁTOR ZAVÍRÁNÍ - VČETNĚ ZÁRUBNĚ - NEREZ OKOPOVÝ PLECH	BÍLÁ		EW 15-C2DP3 KZ BEZEPEČNOSTNÍ SKLO		1ks		**1ks**
D 13	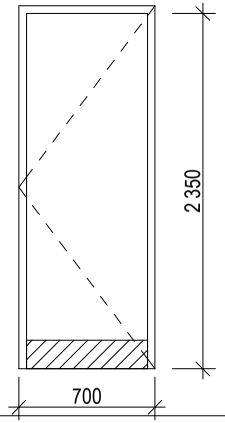	DVEŘE 700x2350	**INTERIÉROVÉ DVEŘE PRAVÉ** - HPL LAMINÁT - PLNÉ - BEZ PRAHU - ROZETOVÉ KOVÁNÍ, KLIKA-KLIKA,NEREZ - VČETNĚ OCELOVÉ LAKOVANÉ ZÁRUBNĚ - SYSTÉM GENERÁLNÍHO KLÍČE - NEREZ OKOPOVÝ PLECH - KLIKA SMĚREM DO TĚLOCVIČNY OTOČNÁ KOULE	BÍLÁ ZE STRANY TĚLOCVIČNY ŽLUTOZELENÁ LIMETKA (BARVA DLE AKUSTICKÉHO OBKLADU)				1ks		**1ks**

Poznámky
1) Skutečné rozměry stavebního prvku nutno zaměřit na stavbě
2) Změnu konzultovat s architektem projektu
3) Výběr kování a zámku dle nabídky dodavatele - konzultovat s architektem projektu

Adam Rujbr Architects
Srbská 22, 612 00 Brno - Královo Pole
Tel.: 545 216 938, Fax: 545 216 937, GSM: 603 283 041
Hořejší nábřeží 19, 150 00 Praha 5
Tel.: 251 511 333, Fax: 251 511 334, GSM: 603 799 403

Druh dokumentu: SPECIFIKACE VÝROBKŮ

Název: **VÝPIS DVEŘÍ**

GYMNÁZIUM JANA PALACHA MĚLNÍK - PŘÍSTAVBA NOVÉ TĚLOCVIČNY, Pod Vrchem 3421, 27601 Mělník ,

ID	SCHÉMA	ROZMĚRY	POPIS	POVRCHOVÁ ÚPRAVA		TECH. DATA	MNOŽSTVÍ			
				VNITŘNÍ	VNĚJŠÍ		1NP	2NP	3NP	CELK.
D/14	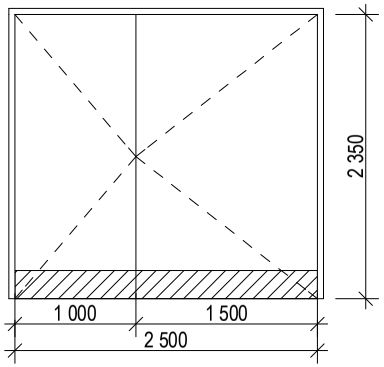	DVEŘE 2500x2350	**INTERIÉROVÉ DVEŘE DVOUKŘÍDLÉ** - HPL LAMINÁT - PLNÉ - S PRAHEM BUK - POŽÁRNĚ BEZPEČNOSTNÍ - SAMOZAVÍRAČ + KOORDINÁTOR ZAVÍRÁNÍ - VČETNĚ ZÁRUBNĚ OCELOVÉ LAKOVANÉ - SYSTÉM GENERÁLNÍHO KLÍČE - NEREZ OKOPOVÝ PLECH - KLIKA SMĚREM DO TĚLOCVIČNY OTOČNÁ KOULE	BÍLÁ ZE STRANY TĚLOCVIČNY ŽLUTOZELENÁ LIMETKA (BARVA DLE AKUSTICKÉHO OBKLADU)		EW 15-C2DP3 KZ		1ks		**1ks**

Poznámky
1) Skutečné rozměry stavebního prvku nutno zaměřit na stavbě
2) Změnu konzultovat s architektem projektu
3) Výběr kování a zámku dle nabídky dodavatele - konzultovat s architektem projektu

Adam Rujbr Architects
Srbská 22, 612 00 Brno - Královo Pole
Tel.: 545 216 938, Fax: 545 216 937, GSM: 603 283 041
Hořejší nábřeží 19, 150 00 Praha 5
Tel.: 251 511 333, Fax: 251 511 334, GSM: 603 799 403

Druh dokumentu: SPECIFIKACE VÝROBKŮ

Název: **VÝPIS DVEŘÍ**

GYMNÁZIUM JANA PALACHA MĚLNÍK - PŘÍSTAVBA NOVÉ TĚLOCVIČNY, Pod Vrchem 3421, 27601 Mělník ,

ID	SCHÉMA	ROZMĚRY	POPIS	POVRCHOVÁ ÚPRAVA		TECH. DATA	MNOŽSTVÍ			
				VNITŘNÍ	VNĚJŠÍ		1NP	2NP	3NP	CELK.
D 15	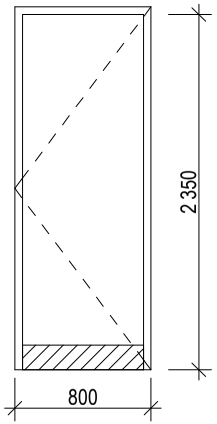	DVEŘE 800x2350	**INTERIÉROVÉ DVEŘE PRAVÉ** - HPL LAMINÁT - PLNÉ - S PRAHEM - ROZETOVÉ KOVÁNÍ, KLIKA-KLIKA,NEREZ - POŽÁRNĚ BEZPEČNOSTNÍ - SAMOZAVÍRAČ - VČETNĚ ZÁRUBNĚ OCELOVÉ LAKOVANÉ - NEREZ OKOPOVÝ PLECH - SYSTÉM GENERÁLNÍHO KLÍČE - KLIKA SMĚREM DO TĚLOCVIČNY OTOČNÁ KOULE	BÍLÁ		EW 15-C2DP3		1ks		**1ks**
D 16	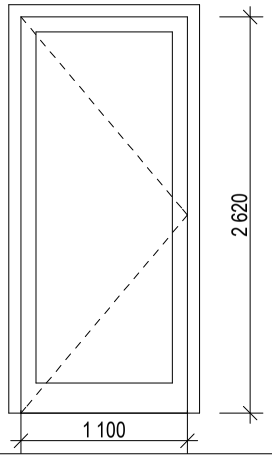	DVEŘE 1100x2620 OTVOR 1260x2700	**HLINÍKOVÉ EXTERIÉROVÉ DVEŘE LEVÉ** - PROSKLENÉ - BEZ PRAHU - ROZETOVÉ KOVÁNÍ,KOULE-KLIKA,NEREZ - OTEVŘENÍ PO IMPULSU EPS VČETNĚ ODBLOKOVÁNÍ ZÁMKU - SOZ - PŘÍVOD VZDUCHU - SYSTÉM GENERÁLNÍHO KLÍČE - PANIKOVÉ KOVÁNÍ - ELEKTROMOTORICKÝ POHON	TMAVĚ ŠEDÁ ANTRACIT MATNÝ		NAPOJENÍ NA EPS BEZPEČNOSTNÍ SKLO Uw = 0,9 W/m2K		1ks		**1ks**

Poznámky
1) Skutečné rozměry stavebního prvku nutno zaměřit na stavbě
2) Změnu konzultovat s architektem projektu
3) Výběr kování a zámku dle nabídky dodavatele - konzultovat s architektem projektu

Adam Rujbr Architects
Srbská 22, 612 00 Brno - Královo Pole
Tel.: 545 216 938, Fax: 545 216 937, GSM: 603 283 041
Hořejší nábřeží 19, 150 00 Praha 5
Tel.: 251 511 333, Fax: 251 511 334, GSM: 603 799 403

Druh dokumentu: SPECIFIKACE VÝROBKŮ

Název: **VÝPIS DVEŘÍ**

GYMNÁZIUM JANA PALACHA MĚLNÍK - PŘÍSTAVBA NOVÉ TĚLOCVIČNY, Pod Vrchem 3421, 27601 Mělník ,

ID	SCHÉMA	ROZMĚRY	POPIS	POVRCHOVÁ ÚPRAVA		TECH. DATA	MNOŽSTVÍ			
				VNITŘNÍ	VNĚJŠÍ		1NP	2NP	3NP	CELK.
D 17	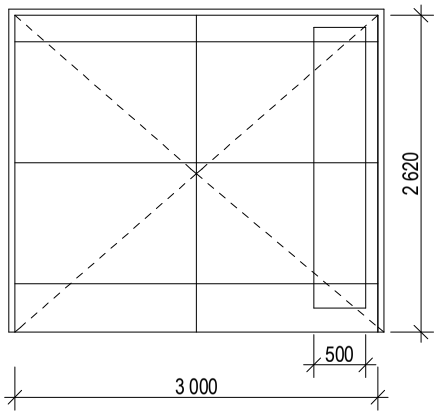	DVEŘE 3000x2620 OTVOR 3160x2700	**HLINÍKOVÉ EXTERIÉROVÉ DVEŘE DVOUKŘÍDLÉ** - ČÁSTEČNĚ PROSKLENÉ - ZATEPLENÉ - AL PRAH S PŘERUŠENÝM TEPELNÝM MOSTEM - ROZETOVÉ KOVÁNÍ,KOULE,NEREZ - OTEVŘENÍ PO IMPULSU EPS VČETNĚ ODBLOKOVÁNÍ ZÁMKU - SOZ - PŘÍVOD VZDUCHU - NA DVEŘÍCH RASTR DLE PANELŮ FASÁDY - PANIKOVÉ KOVÁNÍ - ELEKTROMOTORICKÝ POHON	TMAVĚ ŠEDÁ ANTRACIT MATNÝ		NAPOJENÍ NA EPS Ug=0,8 W/m2K Ud=0,9 W/m2K BEZPEČNOSTNÍ SKLO		1ks		**1ks**
D 18	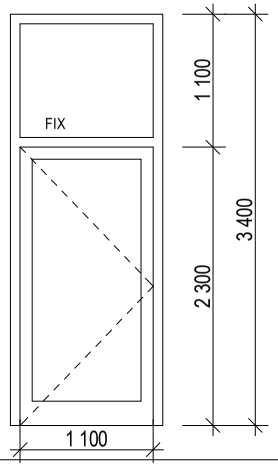	DVEŘE 1100x2300 + NADSVĚTLÍK OTVOR 1260x3400	**HLINÍKOVÉ EXTERIÉROVÉ DVEŘE LEVÉ** - PROSKLENÉ - BEZ PRAHU - ROZETOVÉ KOVÁNÍ,KOULE,NEREZ - OTEVŘENÍ PO IMPULSU EPS VČETNĚ ODBLOKOVÁNÍ ZÁMKU - SOZ - PŘÍVOD VZDUCHU - SYSTÉM GENERÁLNÍHO KLÍČE - PANIKOVÉ KOVÁNÍ - ELEKTROMOTORICKÝ POHON	TMAVĚ ŠEDÁ ANTRACIT MATNÝ		NAPOJENÍ NA EPS Ug=0,8 W/m2K Ud=0,9 W/m2K BEZPEČNOSTNÍ SKLO		1ks		**1ks**

Poznámky
1) Skutečné rozměry stavebního prvku nutno zaměřit na stavbě
2) Změnu konzultovat s architektem projektu
3) Výběr kování a zámku dle nabídky dodavatele - konzultovat s architektem projektu

Adam Rujbr Architects
Srbská 22, 612 00 Brno - Královo Pole
Tel.: 545 216 938, Fax: 545 216 937, GSM: 603 283 041
Hořejší nábřeží 19, 150 00 Praha 5
Tel.: 251 511 333, Fax: 251 511 334, GSM: 603 799 403

Druh dokumentu: SPECIFIKACE VÝROBKŮ

Název: **VÝPIS DVEŘÍ**

GYMNÁZIUM JANA PALACHA MĚLNÍK - PŘÍSTAVBA NOVÉ TĚLOCVIČNY, Pod Vrchem 3421, 27601 Mělník ,

ID	SCHÉMA	ROZMĚRY	POPIS	POVRCHOVÁ ÚPRAVA		TECH. DATA	MNOŽSTVÍ			
				VNITŘNÍ	VNĚJŠÍ		1NP	2NP	3NP	CELK.
D 19	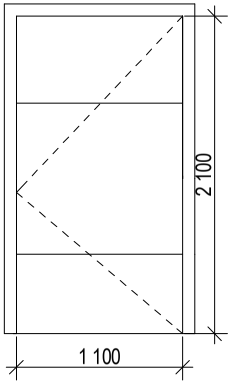	DVEŘE 1100x2100 OTVOR 1260x2180	**HLINÍKOVÉ EXTERIÉROVÉ DVEŘE PRAVÉ** - PLNÉ - ZATEPLENÉ - AL PRAH S PŘERUŠENÝM TEPELNÝM MOSTEM - ROZETOVÉ KOVÁNÍ,KOULE-KLIKA,NEREZ - BEZPEČNOSTNÍ - NA DVEŘÍCH RASTR DLE PANELŮ FASÁDY - SYSTÉM GENERÁLNÍHO KLÍČE - PANIKOVÉ KOVÁNÍ	BÍLÁ	TMAVĚ ŠEDÁ ANTRACID	Ud=0,9 W/m2K			1ks	**1ks**
D 20	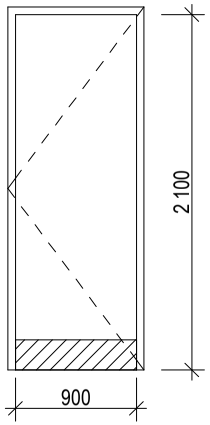	DVEŘE 900x2100	**INTERIÉROVÉ DVEŘE PRAVÉ** - HPL LAMINÁT - PLNÉ - S PRAHEM - ROZETOVÉ KOVÁNÍ, KLIKA-KLIKA,NEREZ - POŽÁRNĚ BEZPEČNOSTNÍ - SAMOZAVÍRAČ - VČETNĚ OCELOVÉ LAKOVANÉ ZÁRUBNĚ - ZVÝŠENÝ POŽADAVEK NA ZVUKOVOU NEPRŮZVUČNOST! - AKUSTICKÝ ÚTLUM 40 dB - NEREZ OKOPOVÝ PLECH - SYSTÉM GENERÁLNÍHO KLÍČE	BÍLÁ		EW 15-C2DP3			1ks	**1ks**

Poznámky
1) Skutečné rozměry stavebního prvku nutno zaměřit na stavbě
2) Změnu konzultovat s architektem projektu
3) Výběr kování a zámku dle nabídky dodavatele - konzultovat s architektem projektu

Adam Rujbr Architects
Srbská 22, 612 00 Brno - Královo Pole
Tel.: 545 216 938, Fax: 545 216 937, GSM: 603 283 041
Hořejší nábřeží 19, 150 00 Praha 5
Tel.: 251 511 333, Fax: 251 511 334, GSM: 603 799 403

Druh dokumentu: SPECIFIKACE VÝROBKŮ

Název: **VÝPIS DVEŘÍ**

GYMNÁZIUM JANA PALACHA MĚLNÍK - PŘÍSTAVBA NOVÉ TĚLOCVIČNY, Pod Vrchem 3421, 27601 Mělník ,

ID	SCHÉMA	ROZMĚRY	POPIS	POVRCHOVÁ ÚPRAVA		TECH. DATA	MNOŽSTVÍ			
				VNITŘNÍ	VNĚJŠÍ		1NP	2NP	3NP	CELK.
D 21	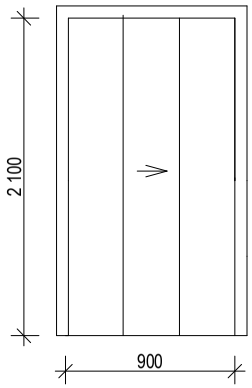	DVEŘE 900x2100	**HLINÍKOVÉ EXTERIÉROVÉ DVEŘE - VÝTAH** - PLNÉ - ZATEPLENÉ - SAMOČINNĚ VODOROVNĚ POSUVNÉ	TMAVĚ ŠEDÁ ANTRACID		Ud=0,9 W/m2K EI15 DP1	1ks			**1ks**
D 22	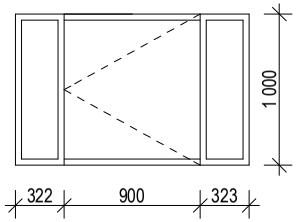		**BRANKA - VÝTAH** - NOSNÝ PROFIL RÁMU 40/20/2, 1,718 kg/m - VÝPLŇ Z NEREZ SÍTĚ S DIAGONÁLNÍMI OKY 85x85 mm - SÍLA LANKA SÍTĚ 2 mm - OSAZEN ZÁMEK DLE VÝTAHOVÝCH DVEŘÍ - BLOKOVÁNÍ OTEVŘENÍ DLE POLOHY PLOŠINY					1ks		**1ks**

Poznámky
1) Skutečné rozměry stavebního prvku nutno zaměřit na stavbě
2) Změnu konzultovat s architektem projektu
3) Výběr kování a zámku dle nabídky dodavatele - konzultovat s architektem projektu

Adam Rujbr Architects
Srbská 22, 612 00 Brno - Královo Pole
Tel.: 545 216 938, Fax: 545 216 937, GSM: 603 283 041
Hořejší nábřeží 19, 150 00 Praha 5
Tel.: 251 511 333, Fax: 251 511 334, GSM: 603 799 403

Druh dokumentu: SPECIFIKACE VÝROBKŮ

Název: **VÝPIS DVEŘÍ**